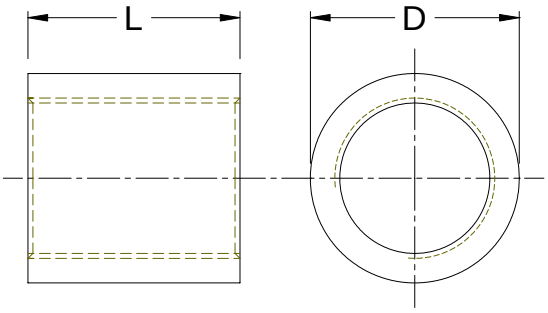

Nr 16: Sokken met inwendige draad volgens DIN 2986, afgeperst met water op 75 bar. Draad: whitworth volgens DIN 2999 deel 1. Uitvoering: zwart.

Artikelnr.	nr.	Afm. in inches	gewicht kg.
816000018	16	1/8"	0.014
816000014	16	1/4"	0.022
816000038	16	3/8"	0.036
816000012	16	1/2"	0.071
816000034	16	3/4"	0.104
816000100	16	1"	0.168
816000114	16	1.1/4"	0.254
816000112	16	1.1/2"	0.327
816000200	16	2"	0.527
816000212	16	2.1/2"	0.792
816000300	16	3"	1.11
816000400	16	4"	1.85